Douro Dryback visgraat

installatie-instructies

NL

Bedankt dat u voor ons koos! Als u uw vloer zorgvuldig installeert en onderhoudt, zal die er jaren perfect uitzien. Douro Dryback planken zijn geschikt voor residentieel en commercieel gebruik binnen. Lees alle instructies vóór u start met de installatie. Bij een onjuiste installatie vervalt de garantie. Voor specifieke vragen verwijzen we u graag naar onze FAQ-pagina op onze website **www.lamett.com**.

OPSLAG & TRANSPORT

Zorg ervoor dat de dozen nooit rechtop of in vochtige, stoffige ruimten bewaard worden. Stel de dozen ook niet bloot aan extreme temperaturen (minder dan 2°C, meer dan 28°C) tijdens de opslag. Transporteer de dozen altijd liggend, nooit rechtop.

VÓÓR INSTALLATIE

Visuele en batchcontrole

Ga na of het product in de dozen correct is en de verpakkingen hetzelfde batchnummer hebben. In het geval van verschillende batchnummers, gelieve de planken van verschillende dozen te mengen om kleurvariaties te minimaliseren.

Installeer het product NIET in geval van zichtbare defecten. Dit product is vervaardigd volgens hoge kwaliteitsnormen en het is de verantwoordelijkheid van de installateur om het product in elke doos te controleren op defecten voorafgaand aan de installatie. Wanneer u defecten vaststelt, stop dan de installatie meteen en contacteer uw lokale verdeler. De fabrikant is niet verantwoordelijk voor producten die geïnstalleerd zijn met zichtbare gebreken.

Geschiktheid

De vinylplanken kunnen geplaatst worden op correct voorbereide beton, cementchape, anhydrietchape, hout, multiplex, spaanplaat en keramische tegels.

De vinylplanken zijn compatibel met traditionele vloerverwarming en vloerkoeling op waterbasis met lage temperatuur. De temperatuur aan het oppervlak van de vloer mag nooit hoger liggen dan 28°C.

De vloer mag niet geïnstalleerd worden in continu vochtige ruimtes zoals sauna's of rond zwembaden. De vloer is alleen geschikt voor installaties binnen, dus ook niet voor overdekte buitenruimtes.

De vloer kan overal binnenshuis gebruikt worden, bij temperaturen van 15 tot 35°C. Vermijd extremen en snelle schommelingen. Als de vloer toch geïnstalleerd wordt in ruimtes met grote temperatuurschommelingen (zoals aan grote raampartijen met directe zoninval), moet bij installatie een specifieke lijm gebruikt worden.

Eisen gesteld aan de dekvloer

Zorg dat u kennis hebt van de dekvloer, zodat u weet of deze voldoet aan de eisen qua vochtigheidsgraad, druksterkte en treksterkte, en of u deze al dan niet moet primen, egaliseren of voorzien van een vochtscherm. Bij twijfel, neem dan contact op met de leverancier of uitvoerder van de dekvloer.

De installatie moet gebeuren in overeenstemming met de nationale wetgeving en technische normen (zie WTCB TV 241 voor België).

Voorbereiding van de dekvloer

Een degelijke voorbereiding van de ondervloer is essentieel voor een probleemloze installatie en uitstekende afwerking. De afgewerkte vloer kan er immers maar zo goed uitzien als de dekvloer waarop hij geïnstalleerd wordt. Eventuele onregelmatigheden in de ondergrond moeten worden gecorrigeerd, anders ontstaat er doordruk (telegraphing) na de installatie. Daarom is het noodzakelijk om de dekvloer uiterst nauwkeurig voor te bereiden.
Controleer de ondervloer zorgvuldig. Hij moet glad, schoon, droog, stabiel en zonder doorbuiging zijn. 1

- Zorg ervoor dat de ondervloer volledig vlak is. Alle voegen van meer dan 1 mm diep en 4 mm breed, putjes, diepe groeven, en andere onvolkomenheden van de ondervloer moeten worden opgevuld met cementgebonden reparatie- en egalisatiemiddelen.
- Bestaande uitzetvoegen in de dekvloer mogen niet gevuld worden. Zij moeten overgenomen worden in de afgewerkte vloer.
- Oneffenheden van meer dan 2 mm over een lengte van 1 m moeten worden geëgaliseerd. Verwijder oneffenheden in de ondervloer door schuren of schrapen. Hetzelfde geldt voor oneffenheden van meer dan 1 mm over een lengte van 20 cm. Gebruik een geschikt egalisatiemiddel en controleer bij de lijmleverancier of een primer of sealer nodig is.
- De ondergrond moet vrij zijn van overmatig vocht of alkali. Verwijder vuil, verf, vernis, was, oliën, oplosmiddelen, alle vreemde stoffen en verontreinigingen.
- Gebruik geen producten die petroleum, oplosmiddelen of citroenolie bevatten om de ondergrond schoon te maken, aangezien deze de hechtkracht van de lijminstallatie beïnvloeden. Oude lijmresten moeten mechanisch worden verwijderd.

Alle voorbereidende materialen moeten gebruikt worden volgens de aanbevelingen van de fabrikant en in overeenstemming met de nationale normen voor elastische vloerbedekkingen (zie WTCB TV 241 voor België).

Indien u de vinyl op een houten ondervloer plaatst, verwijder dan eerst de eventueel bestaande vloerbekleding. Er mogen geen tekenen van schimmel- en/of insectenaantastingen aanwezig zijn. Zorg ervoor dat de ondergrond egaal is en spijker losliggende delen vast volgens de Europese norm. Breng hierop een uitvlakvloer of egalisatiemiddel aan om de ondergrond perfect voor te bereiden. Houten onderlaagpanelen dienen stabiel, glad en volledig gezandstraald/geschuurd te zijn zodat de nerven of de textuur niet doorgedrukt worden (telegraphing). Installeer dus niet op onbehandelde spaanplaat, osb, multiplex of houtvezelplaat.

Vochtgehalte van de dekvloer 2

Het vochtgehalte moet voldoen aan de lokale of nationale normen voor plaatsing van elastische vloerbedekkingen. Zie daarvoor ook WTCB TV 241 (voor België).

- Cementchape zonder vloerverwarming: < 2.0 % CM
- Cementchape met vloerverwarming: < 1.8 % CM
- Anhydrietchape zonder vloerverwarming: < 0.5 % CM
- Anhydrietchape met vloerverwarming: < 0.3 % CM

De dekvloer moet voorzien zijn van een dampscherm. Indien deze niet is geïntegreerd in de constructie, moet ter plaatse een vloeibaar dampscherm gegoten worden. Het is de verantwoordelijkheid van de installateur om dit uit te voeren conform de nationale normen en de instructies van de fabrikant.

De installatie kan pas beginnen als de installateur de dekvloer heeft goedgekeurd.

Acclimatisatie 3

Laat uw vinylplanken acclimatiseren in de ruimte waar ze zullen geplaatst worden, of een ruimte die voldoet aan dezelfde vereisten: minstens 48 uur voor installatie, bij een temperatuur tussen 20 en 25°C en een bodemtemperatuur van 15°C. Leg de ongeopende pakken vlak op de dekvloer, uit elkaar, en weg van verwarming of koeling en raampartijen met directe zoninval, zodat de vloer geleidelijk kan acclimatiseren. Plaats niet meer dan 3 pakken op elkaar.

Dit zijn ook de ideale omstandigheden tijdens én na de plaatsing. Bij lage temperaturen zal de plaatsing minder gemakkelijk verlopen: de planken zijn minder flexibel en moeilijker te snijden. Bij hogere temperaturen zijn de planken dan wel flexibeler, maar bestaat het risico dat ze na plaatsing gaan krimpen en er openingen ontstaan.

BEGINNEN MET DE PLAATSING

De voorwaarden voor acclimatisatie zijn ook de ideale omstandigheden tijdens en na de plaatsing. Hou de kamertemperatuur tussen 20 en 25°C en de dekvloertemperatuur op 15°C, al zeker binnen 72 uur na plaatsing.

Vloerverwarming en -koeling

De vinylplanken kunnen geïnstalleerd worden op vloeren met vloerverwarming of -koeling, van het traditionele model (ingebed in minstens 40 mm chape, op waterbasis met lage temperatuur).

Schakel 24u voor de installatie het systeem uit. 72 uur na plaatsing kunt u het systeem weer inschakelen, in stappen van 5°C per 24 uur tot de gewenste temperatuur (met een maximum van 28°C aan de oppervlakte) is bereikt. Als u het systeem meteen op volle kracht inschakelt, kan de sterke warmteontwikkeling de vloer en/of de lijm beschadigen.

Vloerkoeling moet uitgerust zijn met een controle- en veiligheidssysteem dat voorkomt dat de temperatuur niet onder het 'dauwpunt' zakt. Dat is de temperatuur waarbij er condens gevormd wordt tussen de dekvloer en de vinylvloer.

De temperatuur van het dauwpunt is geen vast gegeven, maar verhoudt zich tot de kamertemperatuur en de vochtigheidsgraad. Een vuistregel voor het dauwpunt is 18°C bij een normale luchtvochtigheid (50-60%) en kamertemperatuur van 20-22°C. Bij heel hoge luchtvochtigheid ligt het dauwpunt al op 22°C. Gebruik een vloerkoeling dus zeker niet om een ruimte actief te koelen door de temperatuur heel laag in te stellen!

De vloerverwarming moet geïnstalleerd zijn volgens de voorschriften van de leverancier en volgens de algemeen geldende voorschriften en regels. Voor extra informatie verwijzen we u naar de producent of installateur van het verwarmings- of koelingssysteem.

Parquetvinyl Dryback visgraat

installatie-instructies

NL

DE PLAATSING

BELANGRIJK: voor een optimale hechting wordt een waterdichte, harde acryllijm aanbevolen of een tweedelige POLYURETHAAN- of EPOXYLIJM. Voer altijd een hechtingstest uit om de compatibiliteit van de lijm met de ondergrond te bepalen; indien deze niet volstaat, kan een primer worden gebruikt om de hechting te verbeteren.

Gereedschap

- meetlint / plooimeter
- smetkoord of laser
- lijm en geschikte lijmkam
- vochtige doek om lijmresten te verwijderen (lijm op waterbasis)
- winkelhaak
- messen: standaard cutter en cutter met papegaaibek
- rollers: zware roller van minimum 50 kg,
  handroller voor moeilijker te bereiken plaatsen

Bepaal eerst de legrichting.

Markeer dan met een smetkoord of met behulp van een laser een rechte lijn in het midden van de ruimte. Deze eerste lijn loopt parallel met de legrichting, waardoor de eerste 'graat' in het exacte midden van de ruimte zal liggen. 4

Markeer daarna twee lijnen op 45° links en rechts van de centrale as, aan de muur waar u gaat starten. 5 Plaats dan de twee eerste planken (zonder te lijmen) zodat u kunt bepalen hoe breed de zone is om in te lijmen. Trek opnieuw twee lijnen, zo breed als één visgraat, parallel aan de centrale as. Pas nog meerdere rijen droog, zodat u uw startpunt nabij het centrum van de ruimte kunt bepalen. 6

Lijm nu de zone in, en hou sowieso rekening met de open tijd en de verwerkingstijd van de lijm. Lijm niet meer in dan toegelaten volgens de instructies van de fabrikant. 7

Plaats nu de eerste planken nabij het centrum van de ruimte, perfect onder een hoek van 45°, en met exact 90° tussen de planken onderling. Werk van u weg. Druk de planken goed in de lijm met een handroller. 8 Verwijder dan de overtollige lijm links en rechts van de geplaatste graat. Als de eerste graat volledig is, druk ze dan aan met de zware roller.

Met de eerste graat als referentie kunt u beginnen aan een nieuwe zone. Leg opnieuw een plank uit om de breedte van de te lijmen zone te bepalen, en ga dan aan de slag in de andere richting, naar u toe. Let er op dat de nieuwe rijen nog altijd een perfect rechte hoek maken met eerder geplaatste planken. 9

Plaats eerst alleen de volledige planken, zodat u geen enkele plank hoeft te versnijden. Hou de passtukken voor het laatst. Het snijden gebeurt eenvoudig met de cutter, met de decorzijde van de plank/tegel naar boven gericht. Om een rij af te werken snijdt u een stuk op maat zodat het mooi aansluit met de muur. Er is geen uitzetruimte nodig.

Druk elke plank meteen aan met een handroller, en gebruik dan de zware roller om een volledige sectie aan te drukken. Overtollige lijm verwijdert u met een vochtige doek (zuiver water, zonder schoonmaakmiddelen). 10

Werk de naad tussen vloer en muur af met elastische silicone of met plinten.

Maak de vloer na installatie schoon met bezem of stofzuiger.

Belast de vloer de eerste 72 uur niet, zodat vloer en lijm kunnen stabiliseren, bij een constante temperatuur tussen 20 en 25° C. Na 72 uur is de lijm ook voldoende gedroogd om een eerste reiniging met water toe te laten. 11

Het is ook mogelijk de vloer te plaatsen als dubbele visgraat. U volgt dan dezelfde techniek, het enige verschil is dat u eerst twee 'linkse' planken plaatst en dan de graat vormt met twee 'rechtse'.

De vloer kan ook in 'blokvorm' geplaatst worden. Starten doet u opnieuw door het centrum van de ruimte te bepalen. Vanuit het centrum lijmt u een zone van 65x65 cm in, zodat u een eerste blok van 5 planken kan plaatsen. Daarna heeft u de keuze om van links naar rechts of van boven naar onder verder te werken met de aansluitende blokken. Zorg er alleen voor dat u werkt in een richting waarbij u niet op de net geplaatste vloer moet lopen of steunen.

ONDERHOUD

Een goed onderhoud zorgt voor een langere levensduur van uw vloer. De frequentie van het onderhoud is afhankelijk van de intensiteit van het gebruik, de kleur van de vloer of de soort afwerking.

Preventieve zorg

- Plaats matten aan de ingangen, zodat u geen gruis of vuil mee naar binnen neemt. Zo vermijdt u krassen en vervuiling.
- Wat deze matten betreft zijn twee opmerkingen van belang:
  - Verkleuring door UV-licht is onvermijdelijk. Vloeren die continu onder matten of tapijten hebben gelegen zullen dus niet verkleurd zijn, de omringende delen wel. Zonwering of gordijnen kunnen dit effect verminderen.
  - Gebruik nooit matten met een rug van rubber of latex. De migratie van weekmakers zorgt voor vlekken die onmogelijk te vermijden zijn. Dit geldt ook voor alle meubilair met pootjes of voetjes in rubber.
- Vermijd krassen door zware voorwerpen of meubilair niet over de vloer te slepen. Til ze op.
- Vaste vervuiling verwijdert u best door te stofzuigen. Gaat u toch dweilen, giet dan geen emmers water of buitensporige hoeveelheden water op uw vloer.
- Verwijder gemorste vloeistoffen of voedselresten zo snel mogelijk. Vlekken zijn onvermijdelijk, maar ze kunnen meestal gemakkelijk verwijderd worden. Doe dat in eerste instantie met een vochtige doek met zuiver water. Lukt dat niet, gebruik dan een PH-neutraal schoonmaakmiddel voor PVC-vloeren. Vermijd chemische en/of bijtende producten.
- Na langere tijd, maar afhankelijk van de intensiteit van het voetverkeer of de vervuiling, kan de vloer er dof of gekrast uitzien. In dat geval kun je een ‘refresher’ product voor vinylvloeren gebruiken (neem contact op met onze technische afdeling voor meer advies). Die dekt kleine krassen en laat de vloer weer opleven.

Parquetvinyl Dryback visgraat

installatie-instructies

NL

1
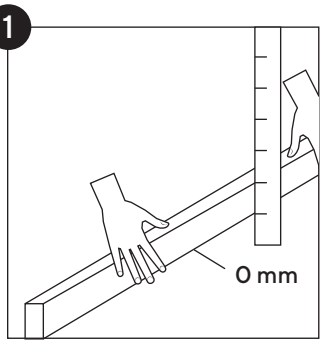

2
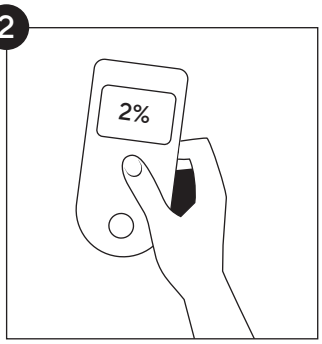

3
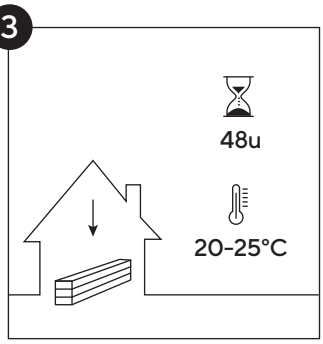

4
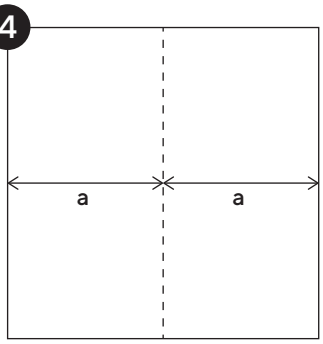

5
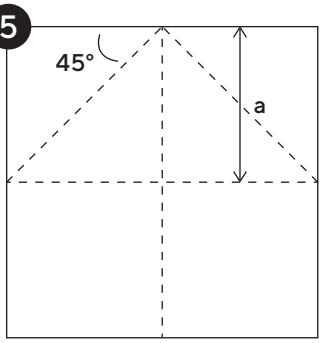

6
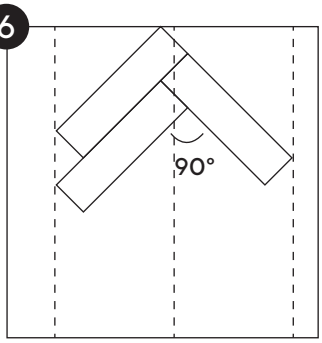

7
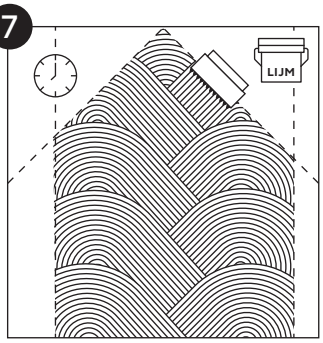

8
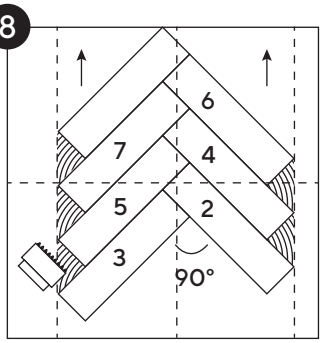

9
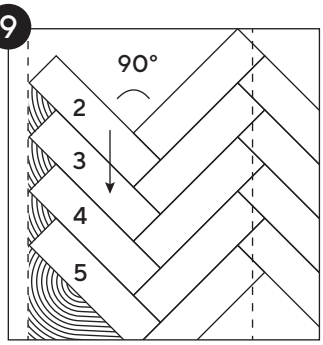

10
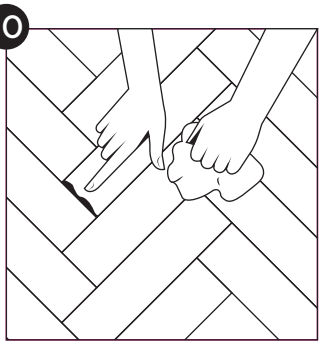

11
